Systemleuchte TAMETO SAHQ 44 RD

113035000-00577614

Waldmann
ENGINEERS OF LIGHT

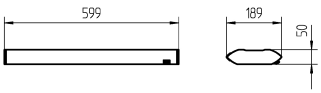

20 YEARS warranty CE

GST 18i3F REV

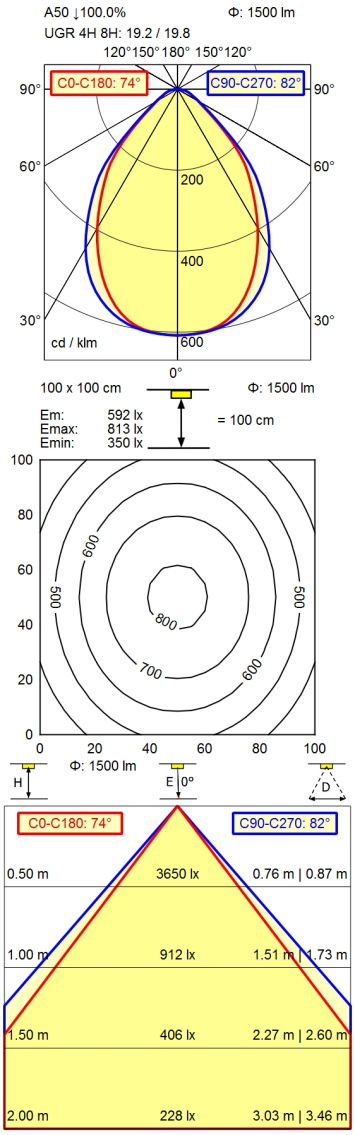

Bestückung	LED
Betriebsgerät	Elektronisches Vorschaltgerät
Anschlusswerte	220 - 240 V; AC; 50 Hz; 60 Hz
Leistungsaufnahme	ca. 18 W
Lichtstrom	ca. 1.500 lm
Leuchtenlichtausbeute [1]	ca. 83 lm/W
Lichtart/-farbe	Neutralweiß
Farbtemperatur	ca. 4.000 K
Farbwiedergabe	Ra ≥ 90; R9 ≥ 50
Lichtverteilung/Direktanteil	Direkt; Symmetrisch; ca. 100 %
Ausstrahlungswinkel	75°
Farbtoleranz	< 3 SDCM
Entblendung	Prismenblende
Max. Leuchtdichte (L65)	≤ 3.800 cd/m²
UGR-Klasse (4H 8H) nach EN 12464-1	≤ 22
Schutzart/Schutzklasse	IP 20; SK I
Technik	Stufenlos dimmbar; Touch DIM
Schalter	Wipptaster
Gehäuse	Aluminium/Kunststoff; Eloxiert; Aluminiumfarben (farblos eloxiert)
Leuchtmittelabdeckung	Strukturiert; Kunststoff
Netzanschluss	Verbindungsstecker; Verbindungsdose; GST 18i3F REV
Bauform	Anbauversion
Befestigung	Anschraublasche
Zierkontrast	Schwarz
EAN	4013330049256
Gewicht ohne/inkl. Verpackung	ca. 3,4 kg; 4,6 kg
Abmessungen Verpackung LxBxH	ca. 865 mm; 420 mm; 102 mm
Besonderheiten	durchverdrahtet

[1] Bei Leuchten mit separatem Betriebsgerät bezieht sich die Lichtausbeute auf den Leuchtenkopf ohne Betriebsgerät.

Technische Änderungen und Irrtümer vorbehalten. Abbildungen können vom Orginal abweichen.
Lichttechnische und elektrotechnische Werte können durch Bauteiltoleranzen abweichen.

© 13/04/2025 H.Waldmann GmbH & Co. KG

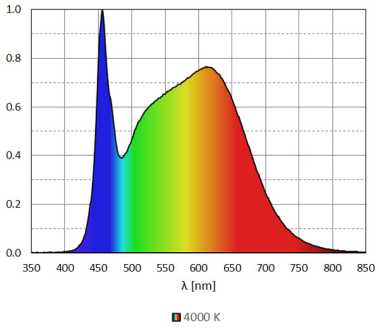

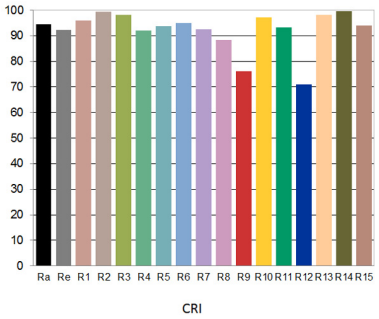

© 13/04/2025 H.Waldmann GmbH & Co. KG